CQZJ531G-514-00

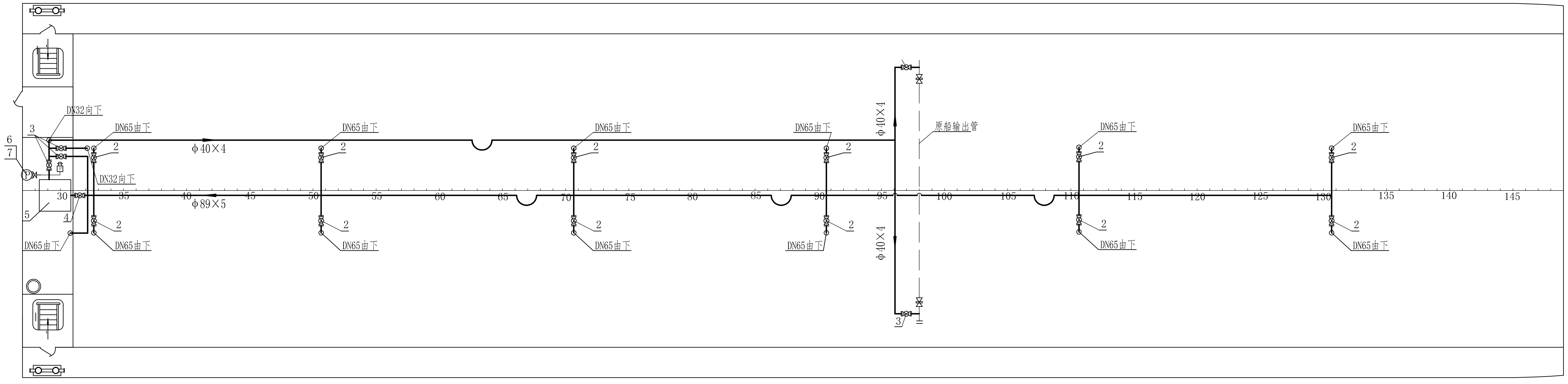
DN32向下
DN65由下
2
3
6
7
5
4
30
DN32向下
φ40×4
φ89×5
原船输出管
35
40
45
50
55
60
65
70
75
80
85
90
95
100
105
110
115
120
125
130
135
140
145

主 甲 板

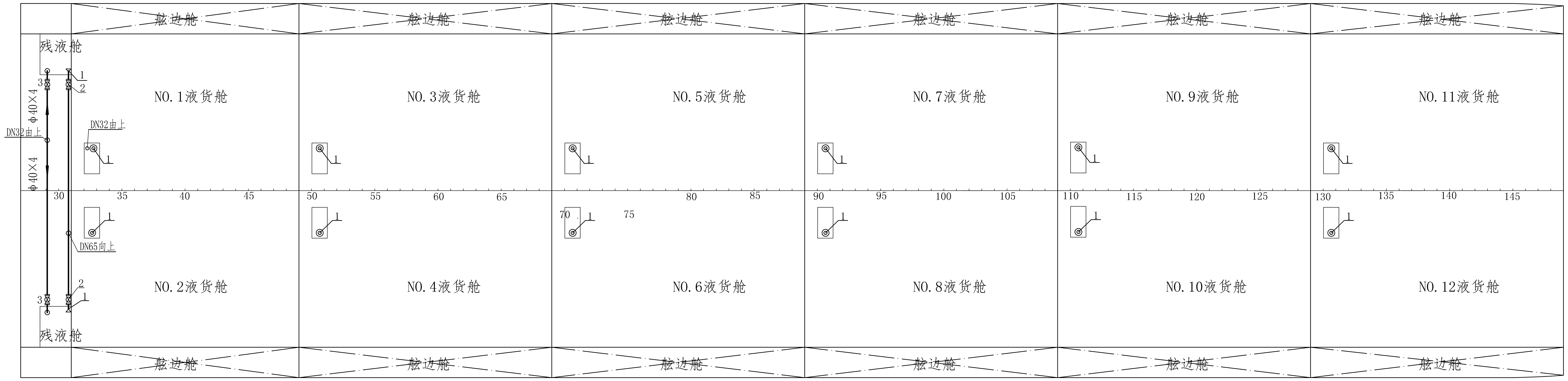
舷边舱
残液舱
NO.1液货舱
NO.3液货舱
NO.5液货舱
NO.7液货舱
NO.9液货舱
NO.11液货舱
NO.2液货舱
NO.4液货舱
NO.6液货舱
NO.8液货舱
NO.10液货舱
NO.12液货舱
φ40×4
DN32由上
DN65向上
1
2
3
30
35
40
45
50
55
60
65
70
75
80
85
90
95
100
105
110
115
120
125
130
135
140
145

舱 底

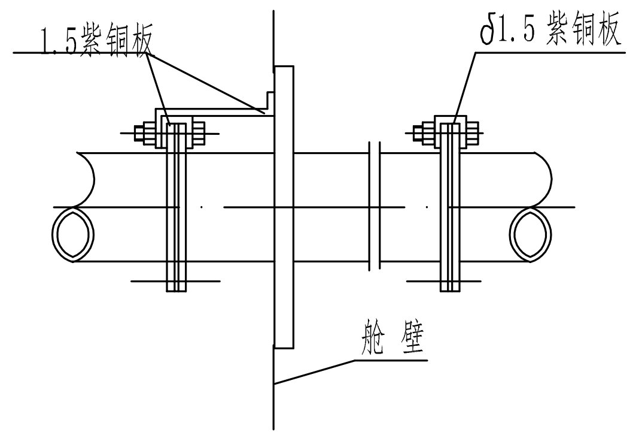
1.5紫铜板
δ1.5紫铜板
舱壁

电器接地示意图

说 明

1. 本《增加货油舱扫舱管系布置图》为在“2000吨级油船/化学品船”《货油管系布置图》的基础上增加一台小型扫舱泵及相关管系和阀件，以解决原船液货泵抽出后残留液过多的问题。
   该泵具有真空泵和自吸式泵在全自动控制下交替运行的功能，电机为防爆式，船东方通过相关功能试验确认本泵及管阀件的规格配套方式能满足实船使用要求，故决定报审后在该型船上实施。
2. 本图中的元件仅表示相对位置，具体按放样位置安装,新增吸口装于原深井泵吸口井内。
3. 根据工艺需要设法兰,法兰位置应避开强构件,以便安装。
4. 电气接地接左图所示进行。
5. 应设置足够数量的安装支架保证管系安装可靠.吸口支管应安设一个管子支架，管架与管子之间允许有自由滑动,其接触表面处垫1.5四氟板,以防止因管子热胀冷缩滑动与管架摩擦而产生火花。
6. 扫舱管系装船前必须清洗干净。
7. 本图阀件均应设置铭牌。
8. 管系穿过水密舱壁及甲板处焊设8mm厚的复板。
9. 管路之间的连接应采用认可的标准进行焊接。
10. 扫舱管路水压试验:

   装船后:1.00MPa。

代号	管子用途	公称通径	材料	长度(m)	单件质量(kg)	总计质量(kg)	备注
P3	排放管	32	不锈钢管	65			φ40×4
P2	扫舱支管	65	不锈钢管	40			φ73×4
P1	扫舱总管	80	不锈钢管	52			φ89×5

序号	代号	名称	数量	材料	单件质量(kg)	总计质量(kg)	备注
3		球 阀 DN32， 1MPa	7	不锈钢			
2		球 阀 DN65， 1MPa	15	不锈钢			
1	B65 CB/T495-95	吸入口，DN65	14	铸 钢			

序号	代号	名称	数量	材料	备注
8		压力传感器	1	组合件	扫舱引液系统带
7	YC-100T	压力表	1	组合件	0~0.6MPa
6	A40006 CB312-77	压力表阀	1		
5	65CWF-5.5(Z)	扫舱引液系统	1	组合件	$10m^3/h$,30m,5.5kW
4		球 阀 DN80， 1MPa	1	不锈钢	

标记	数量	修改单号	签字	日期
设绘	邱风烈			2021.12
校对	汪远道			2021.12
审核	王远奎			2021.12
标检				
审定			日期	

重轮化2009

增加液货舱扫舱管系布置图

技 术 设 计

图号：CQZJ512G2-514-00

图样标记	重量kg	比 例
		1:100

共 1 页　第 1 页

重庆中江船舶工程技术中心

幅面:A1

档案号	
底图总号	
旧底图总号	
日期	签字